2 ՄԱՍՆԱՇԵՆՔԻ ՊԱՏԵՐԻ, ՍՅՈՒՆԵՐԻ ԵՎ ԴԻԱՖՐԱԳՄԱՆԵՐԻ ՈՒԺԵՂԱՑՄԱՆ ՍԽԵՄԱ Մ1:100

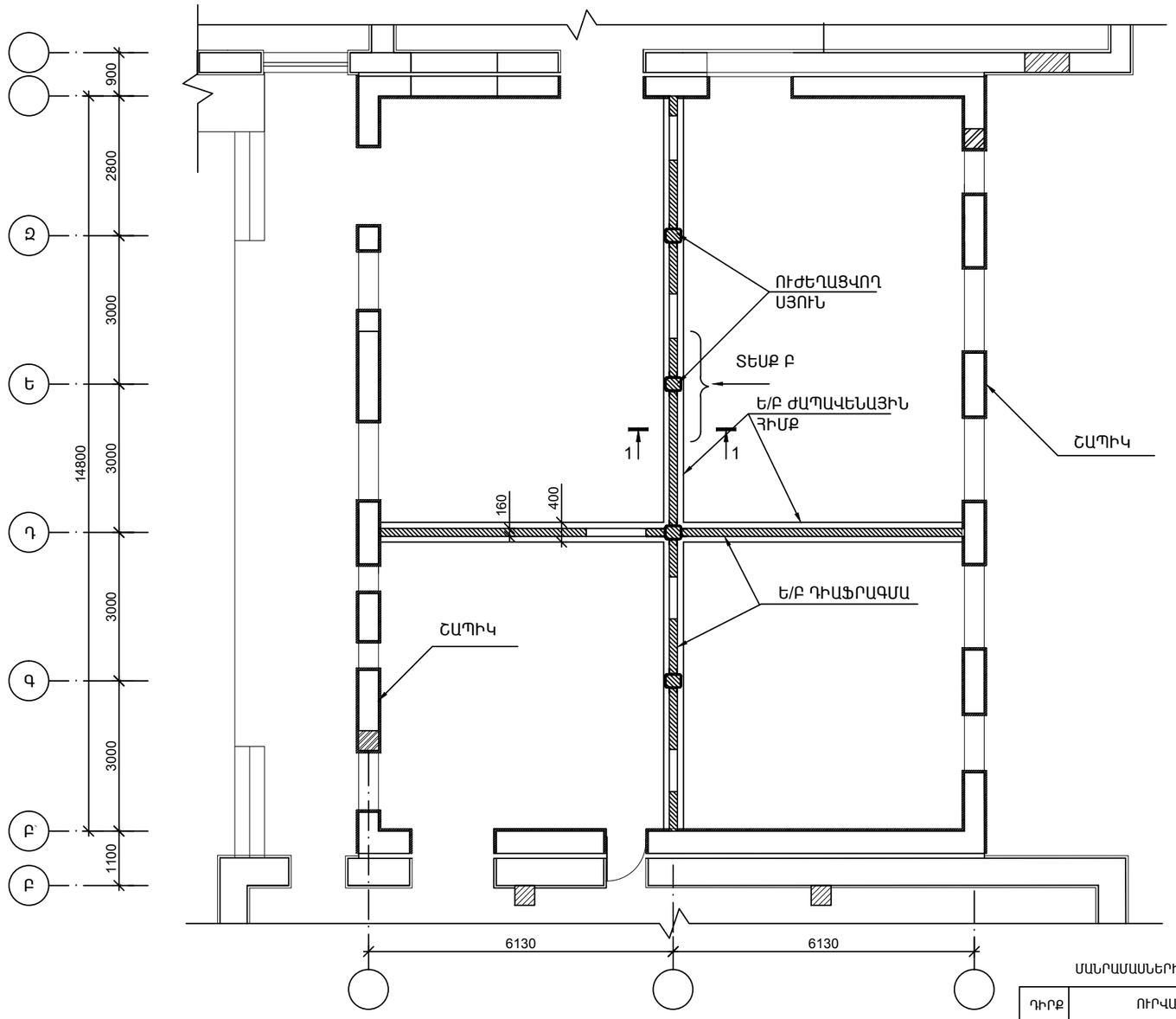

2-2 /Մ1:20/

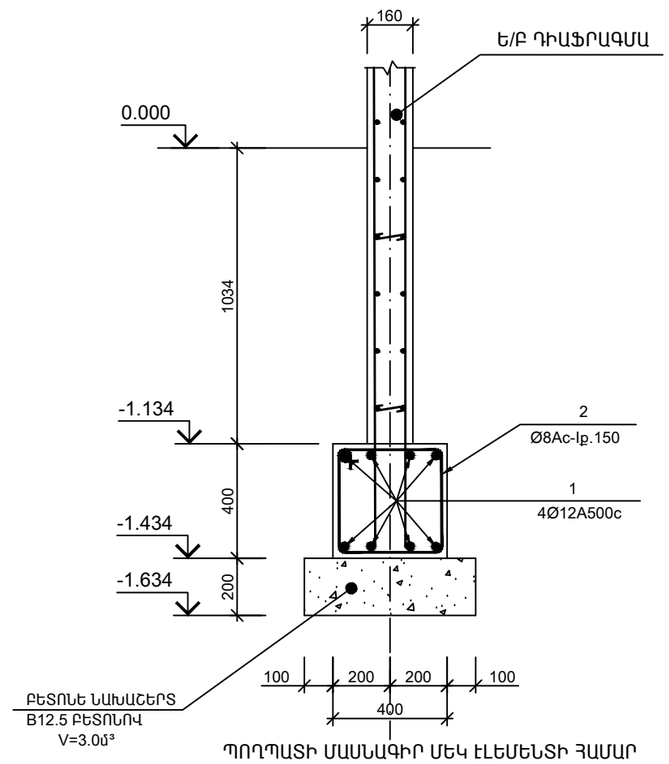

ՊՈՂՊԱՏԻ ՄԱՍՆԱԳԻՐ ՄԵԿ ԷԼԵՄԵՆՏԻ ՀԱՄԱՐ

ԴԻՐՔ N	ԱՆՎԱՆՈՒՄ	ՔԱՆ. Հատ	ՔԱՇԸ կգ	ԸՆԴԱՄ. կգ
	Ե/Բ ԺԱՊԱՎԵՆԱՅԻՆ ՀԻՄՔԵՐ			
1	Ø12 A500c L=212800	1	189,0	189,0
2	Ø8 Ac-I L=1650	170	0.65	110,8
	բետոն B20 V=4.0մ³			

ՊՈՂՊԱՏԻ ԾԱԽՍԻ ԱՄՓՈՓԱԳԻՐ ՄԵԿ ԷԼԵՄԵՆՏԻ ՀԱՄԱՐ

ԷԼԵՄԵՆՏԻ ՄԱԿՆԻՇԸ	ԱՄՐԱՆԱՅԻՆ ՇԻՆՎԱԾՔՆԵՐ						ԸՆԴՀԱՆ. (կգ)
	ԱՄՐԱՆԻ ԴԱՍԸ			ԱՄՐԱՆԻ ԴԱՍԸ			
	Ac-I			A500c			
	7-93			7-93			
	Ø8		ԸՆԴԱՄ.	Ø12		ԸՆԴԱՄ.	
Ե/Բ ԺԱՊԱՎԵՆԱՅԻՆ ՀԻՄՔԵՐ	111		111	189		189	300

ՄԱՆՐԱՄԱՍՆԵՐԻ ՏԵՂԵԿԱԳԻՐ

ԴԻՐՔ	ՈՒՐՎԱԳԻԾ	
2	480, 250, 370, 350	

ՀԻՄՔԵՐԻ ՓՈՐՈՒՄ ՁԵՌՔՈՎ III ԿԱՐԳԻ ԳՐՈՒՆՏ - 24.3Մ³
ՀԵՏԼԻՑՔ - 12.3Մ³

ԾԱՆՈԹՈՒԹՅՈՒՆ
1.ՍՈՒՅՆ ԹԵՐԹԸ ԴԻՏԵԼ ՃՇ- ԹԵՐԹԵՐԻ ՀԵՏ ՀԱՄԱՏԵՂ

Տնօրեն	Մ.Հուսնյան		TGQ - 07 ԾԱՂԿԱՇԵՆԻ ՄԻՋՆԱԿԱՐԳ ԴՊՐՈՑԻ ՎԵՐԱԿԱՌՈՒՑՈՒՄ			
ՆԳԵ	Ստեփանյան					
Նախագծեց	Խաստյան		ճարտարապետաշինարարական մաս	փուլ	թերթ	թերթեր
Ստուգեց	Մ.Հուսնյան			ԱՆ	ՃՇ-36	59
			2 ՄԱՍՆԱՇԵՆՔԻ ՊԱՏԵՐԻ, ՍՅՈՒՆԵՐԻ ԵՎ ԴԻԱՖՐԱԳՄԱՆԵՐԻ ՈՒԺԵՂԱՑՄԱՆ ՍԽԵՄԱ:	«ՄԱՌԱ ԵՎ ԴՈՒՍՏՐԵՐ» ՍՊԸ		